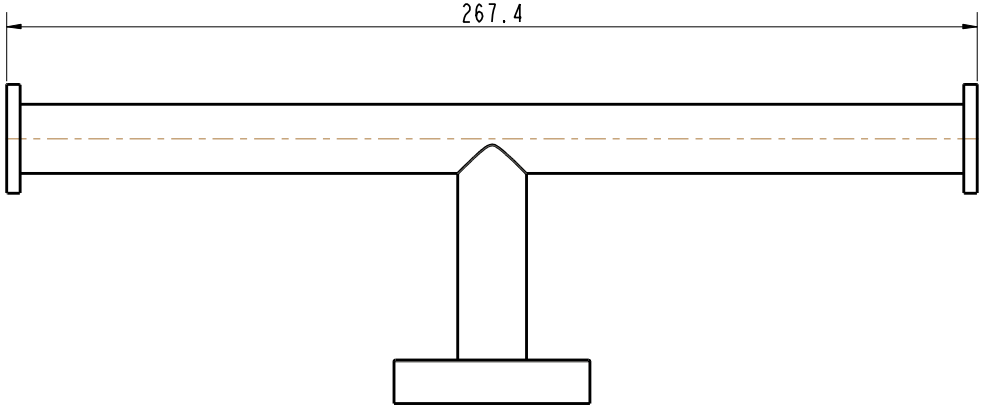
267.4

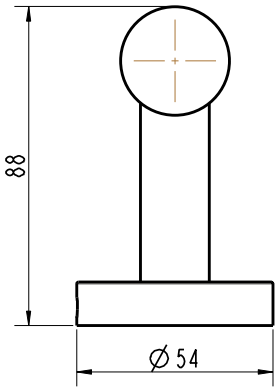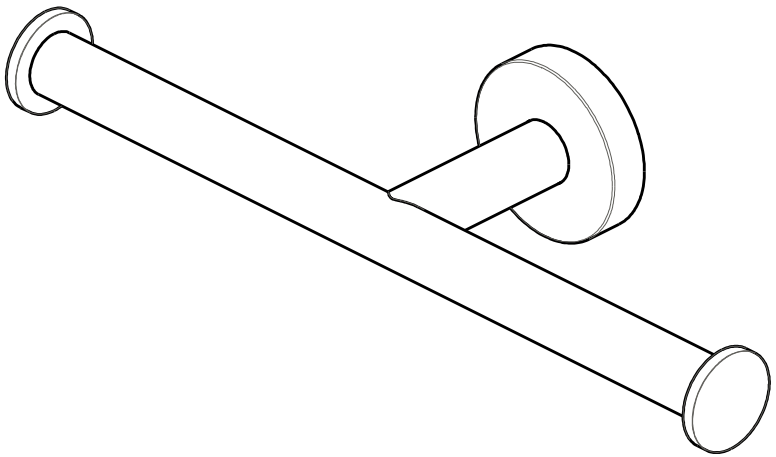
88
∅54