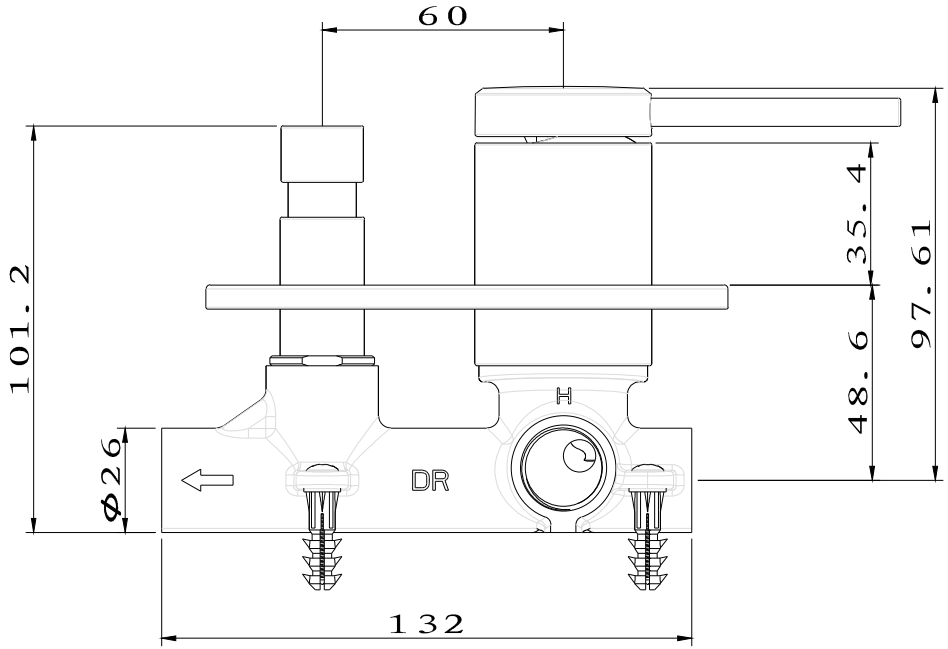
60
101.2
35.4
97.61
48.6
Φ26
DR
132

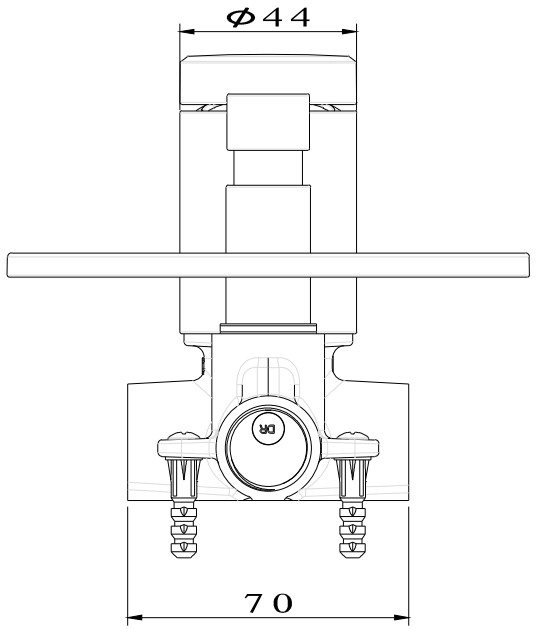
Φ44
70

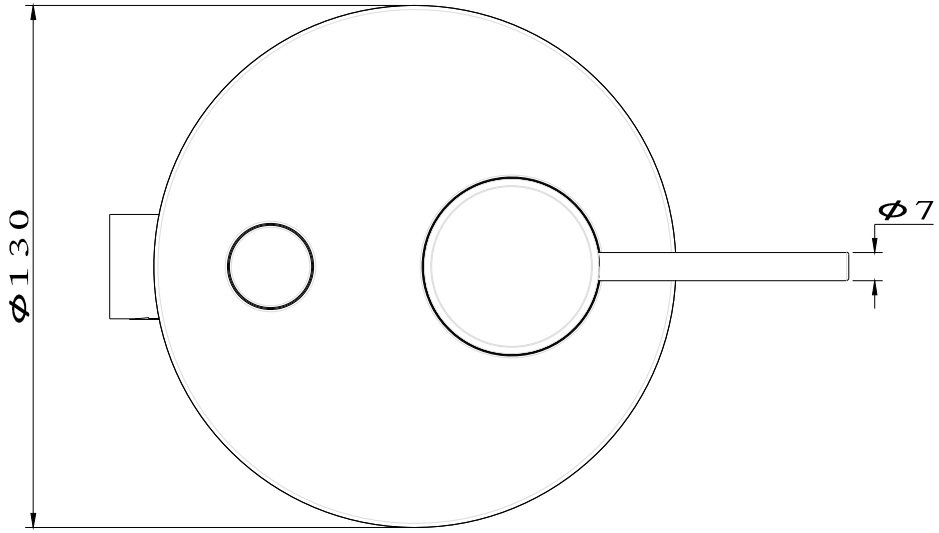
Φ130
Φ7