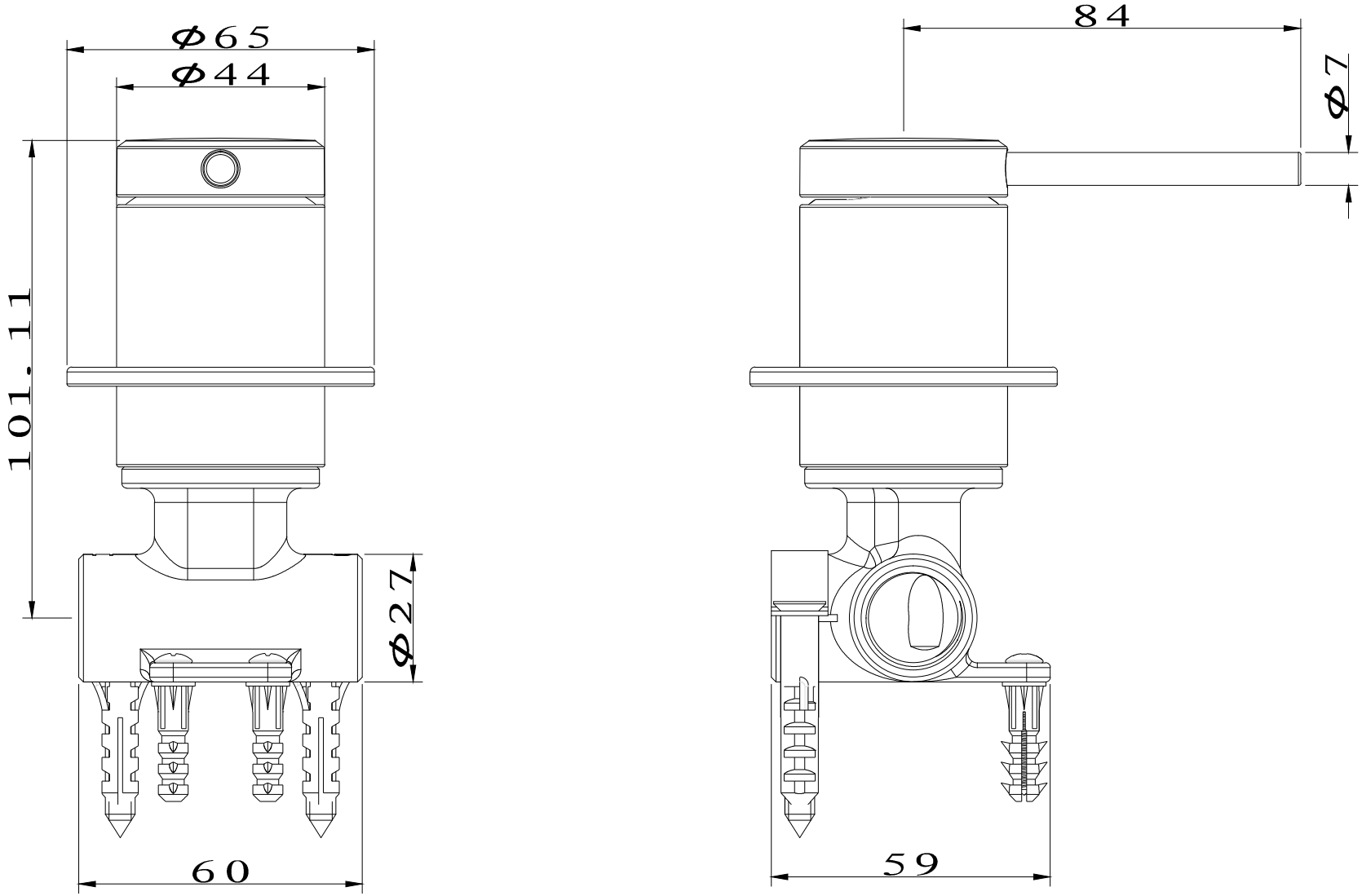
Φ65
Φ44
101.11
Φ27
60
84
Φ7
59