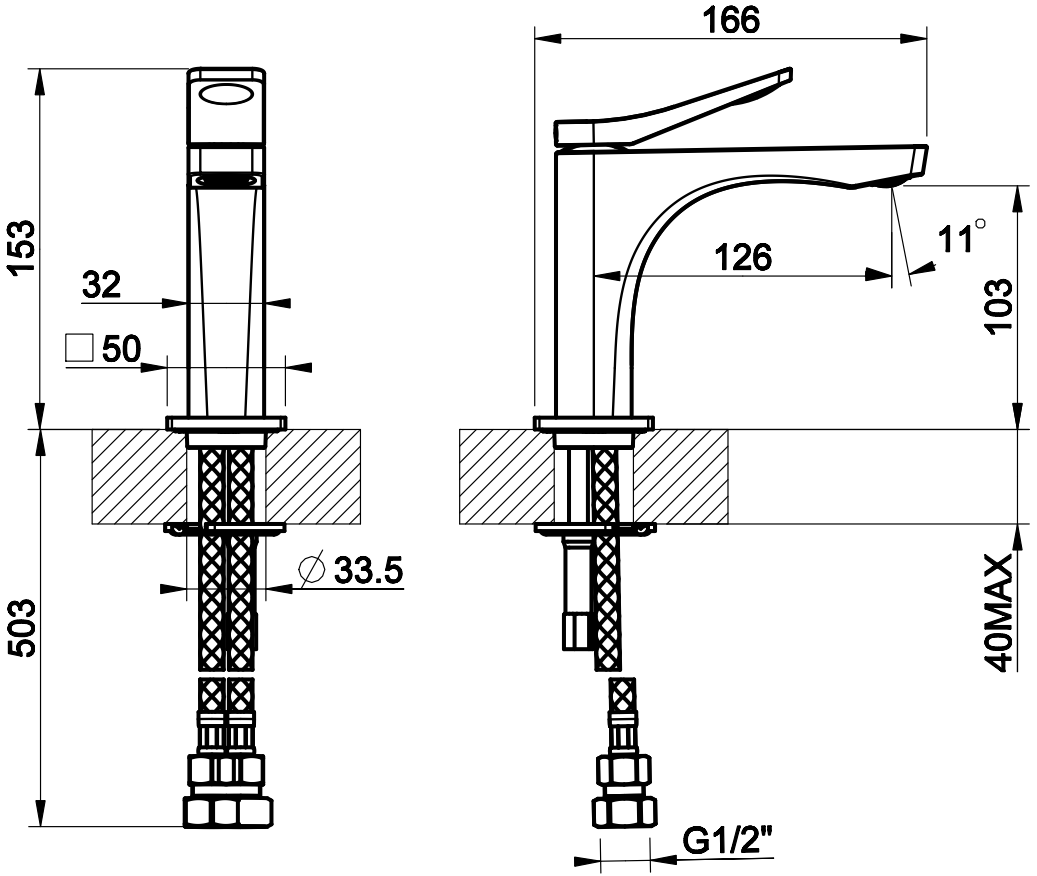
166
153
32
□50
126
11°
103
503
∅33.5
40MAX
G1/2"