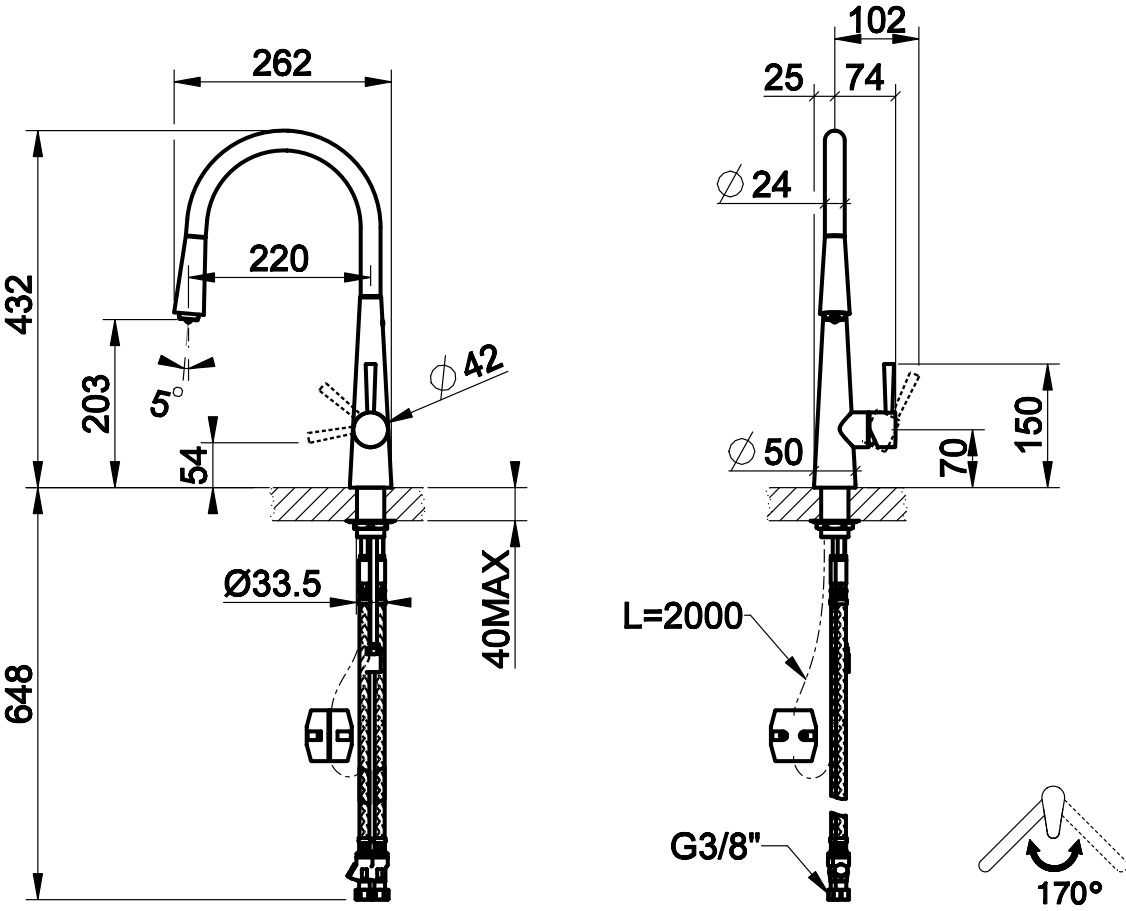
262
220
432
203
5°
54
648
Ø42
Ø33.5
40MAX
102
25
74
Ø24
Ø50
150
70
L=2000
G3/8"
170°